T1-01/05-00-14

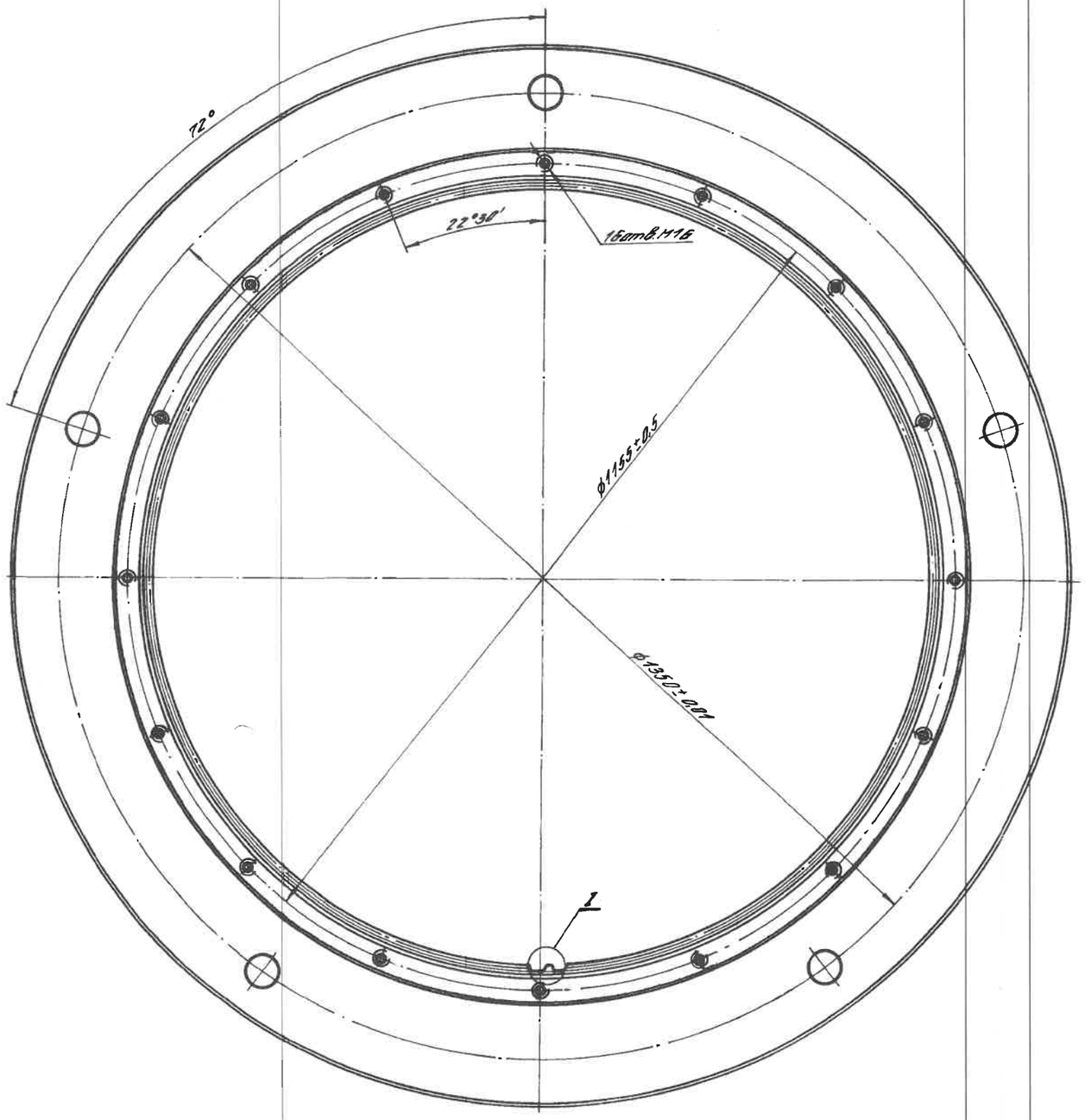

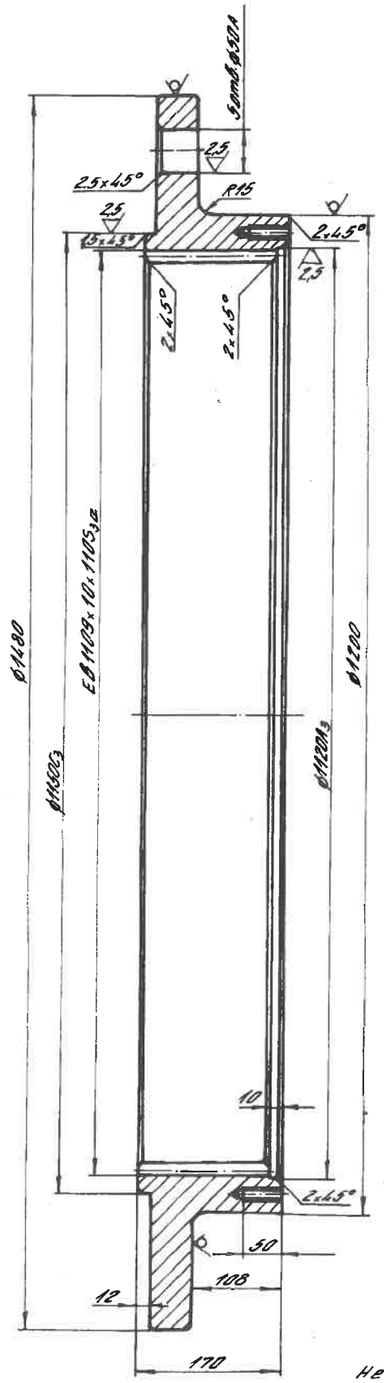

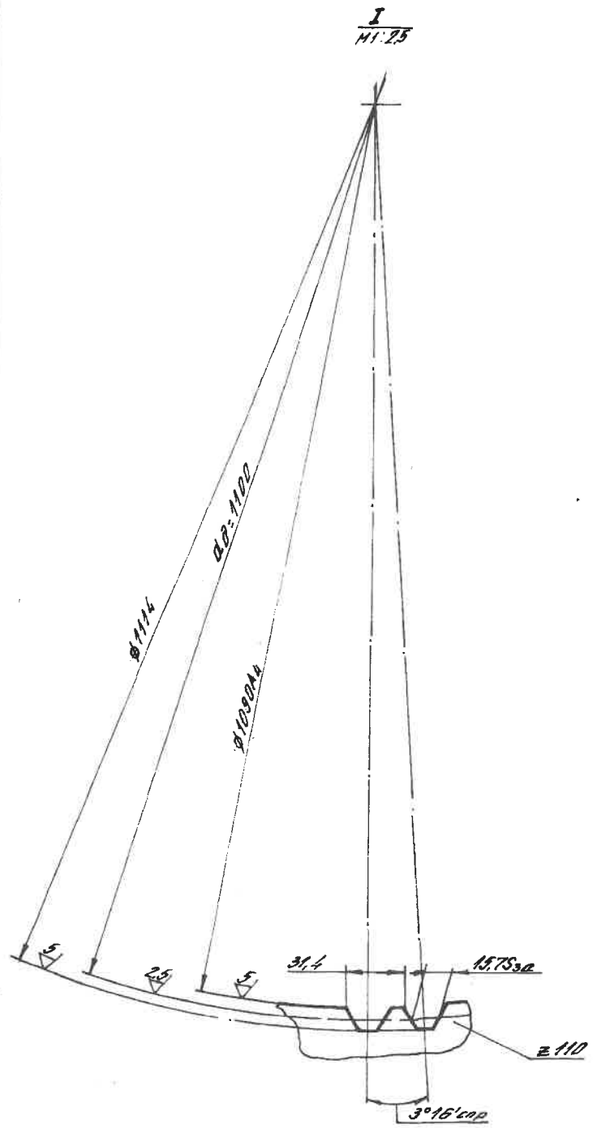

15,75за	$15{,}7^{+0{,}120}_{+0{,}050}$
ϕ50А	$\phi 50^{+0{,}027}$
ϕ1090А4	$\phi 1090^{+0{,}600}$
ϕ1120А3	$\phi 1120^{+0{,}200}$
ϕ1150б5	$\phi 1150_{-0{,}200}$

20

Условно озн. на отвора по БДС 4096-69		EB1109×10×1105за
Модул	m	10
Брой на зъбите	z	110
Широчина на зъба на отв. по хорадата на делит. окр.	Sd	15,75за
Диаметър на делит. окръжност	dд	1100
Профилен ъгъл на изх. контур на рейката	αд	30°

Неозначените лярски закръгления R3max

Изм.	Бр.	Докум. №	Подпис	Дата	Челюстна трошачка ЩПД 2100×1500 /цех КЕТ/	T1-01/05-00-14
Разраб.		Кацарева		2.IV.94	Корпус	Стадий / Маса / Мащаб: 378,0 / 1:5
Копирал		Кръстева		5.IV.94		
Провер.		Кацарева		8.IV.94		Лист 1 / Вс.л. 1
Гл.сп.ПиК		Перфанова			45Л; БДС 3492-75	К.Г. „Асарел-Медет"АД